Технический Паспорт

3-кулачковые токарные патроны

К11/К21

самоцентрирующие

ТехноРеал

РУКОВОДСТВО ПО ЭКСПЛУАТАЦИИ

1. Указания по эксплуатации

Патроны данной серии имеют цилиндрическую центрирующую посадку и устанавливаются на конец шпинделя с помощью переходных фланцев.

Регулярно очищайте и смазывайте патрон. Эти операции должны входить в периодическое техническое обслуживание станка. Это позволяет сохранять точность и продлевает срок службы патрона.

2. Установочные размеры

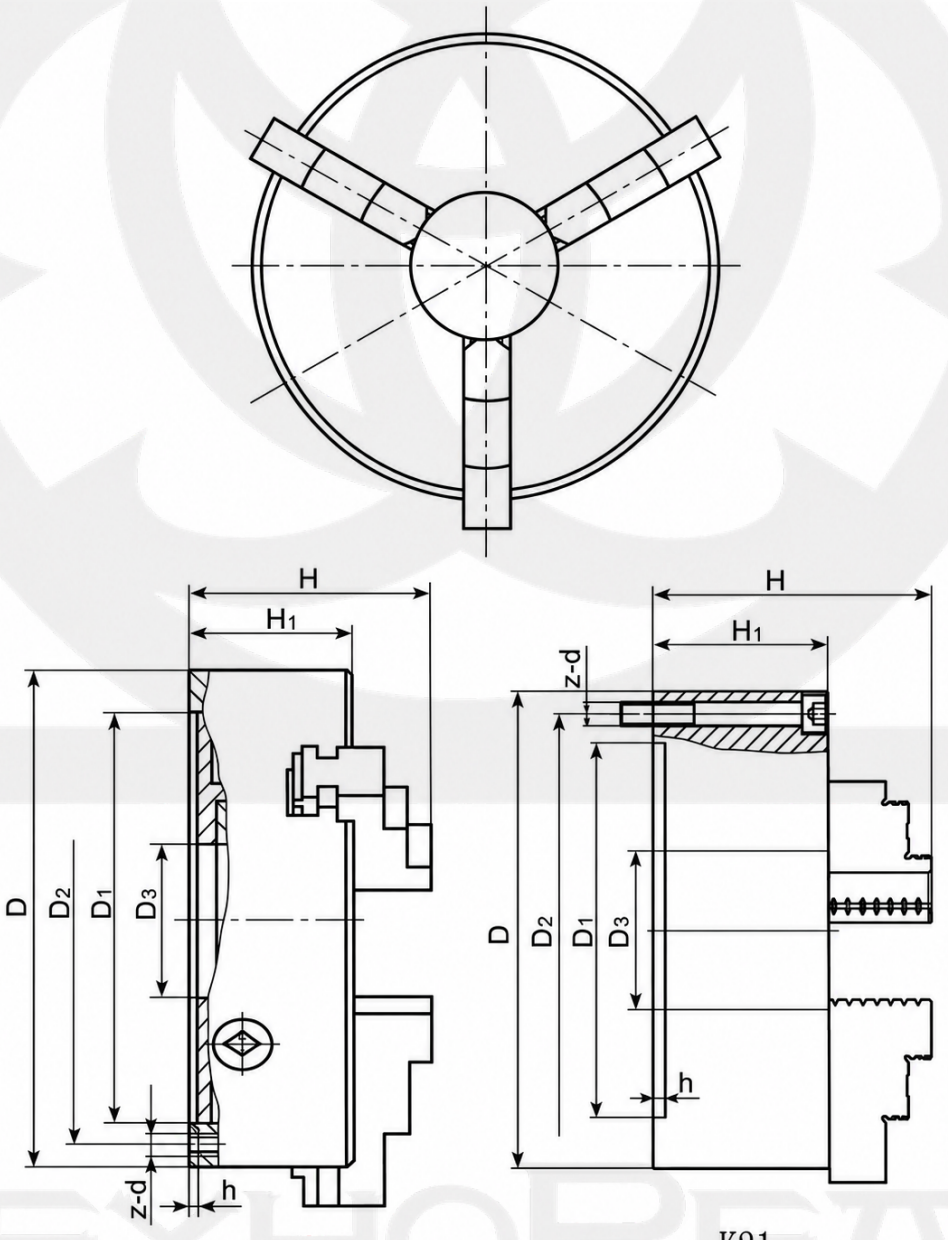

Установочные размеры патронов К11/К21

Линейные размеры — мм. Дюймовое обозначение приведено по исходной таблице.

Серия	Типо-размер	Размер D, дюймы	D	D1	D2	D3	H	H1	h	z–d
К11/К21	80	3"	80	55	66	16	66	50	3.5	3~M6
	100	4"	100	72	84	22	74.5	55	3.5	3~M8
	125	5"	125	95	108	30	78	55	3.5	3~M8
	130	5"	130	100	115	30	78	55	3.5	3~M8
	160	6"	160	130	142	40	93	65	5	3~M8
	165	6"	165	130	145	40	93	65	5	3~M8
	200	8"	200	165	180	65	110	75	6.6	3~M10/6~M8
	250	10"	250	206	226	80	121	80	5.5	3~M12/6~M10
	315	12"	315	260	285	105	141	90	6	3~M16/6~M12

ТехноРеал

3. Нормы проверки точности

Размеры, длины L и погрешности указаны в миллиметрах

Схема проверки	Точка	≤ 152.40	203.20 254.00	304.80
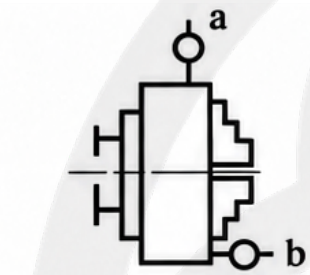	a	0.04	0.05	0.07
	b	0.04	0.06	0.07
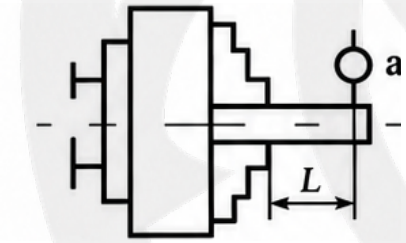		0.07 L=50.80	0.09 L= 50.80 76.20	0.12 L=76.20
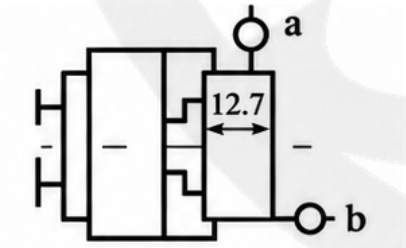	a	0.07	0.07	0.09
	b	0.04	0.05	0.06
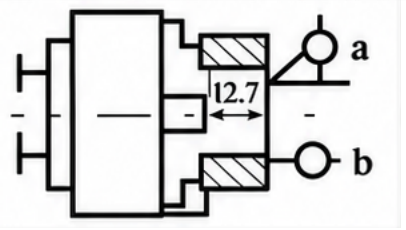	a	0.07	0.07	0.09
	b	0.04	0.05	0.06

Патрон соответствует установленному стандарту и допущен к отгрузке.

Контролёр _____

ТРЕБОВАНИЯ БЕЗОПАСНОСТИ

Крепление патрона токарного должно быть надёжным, исключающим самопроизвольное ослабление в процессе работы.

Запрещается применять ударную нагрузку при закреплении заготовки.

СВЕДЕНИЯ О КОНСЕРВАЦИИ

Патрон токарный подвергнут консервации в соответствии с требованиями ГОСТ 9014-76. Наименование и марка консерванта — масло консервационное К-17.

Срок хранения патрона токарного без переконсервации — 2 года, при условии хранения в условиях по ГОСТ 15150-69.

ПРАВИЛА ХРАНЕНИЯ

Условия эксплуатации патрона токарного трёхкулачкового — ГОСТ 15150 в закрытом помещении при отсутствии паров агрессивных веществ, вызывающих коррозию патрона.

ТехноРеал

КОМПЛЕКТ ПОСТАВКИ

№	Наименование	Количество	Примечание
1	Патрон токарный	1 шт.	
2	Обратные кулачки	1 комплект	Модель К11
3	Ключ патрона	1 шт.	
4	Винты с цилиндрической головкой и внутренним шестигранником	3 и 6 шт.	
5	Шестигранный ключ	1 шт.	Модель К11А
6	Руководство по эксплуатации	1 экз.	

ТехноРеал